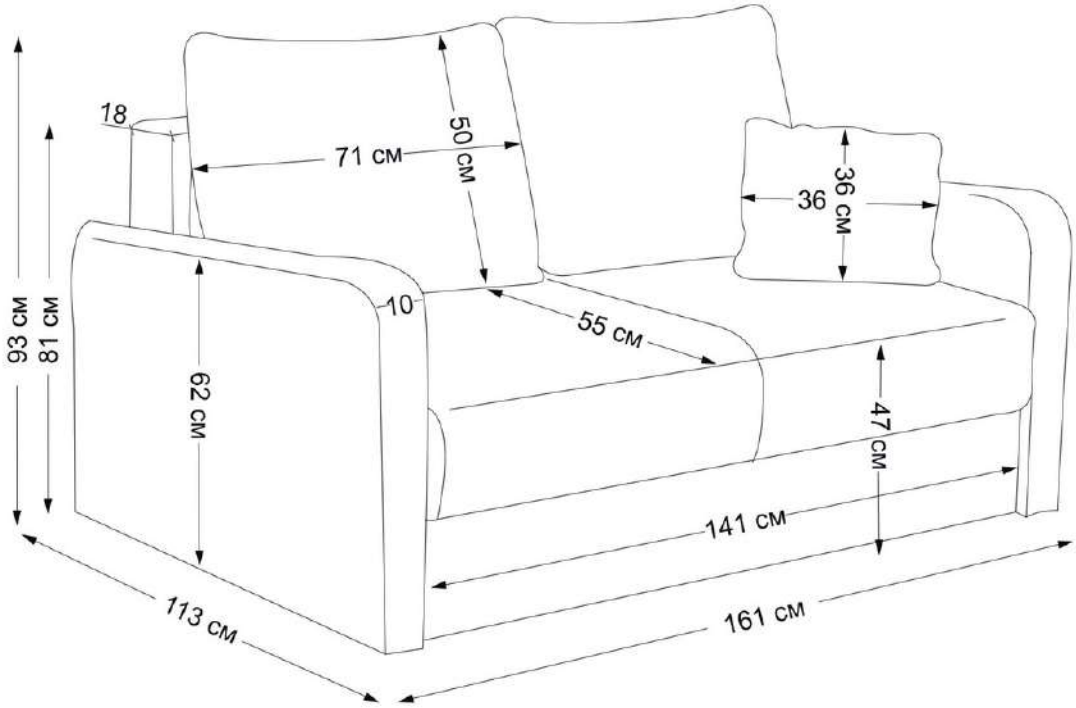
18
71 см
50 см
36 см
36 см
93 см
81 см
10
55 см
62 см
47 см
141 см
113 см
161 см

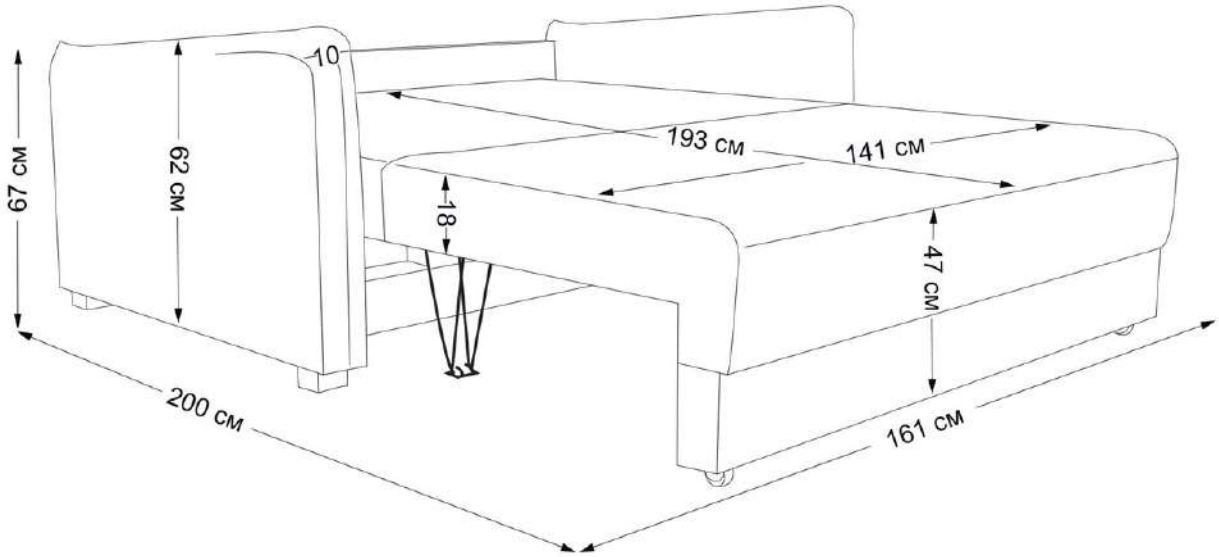
10
193 см
141 см
67 см
62 см
18
47 см
200 см
161 см