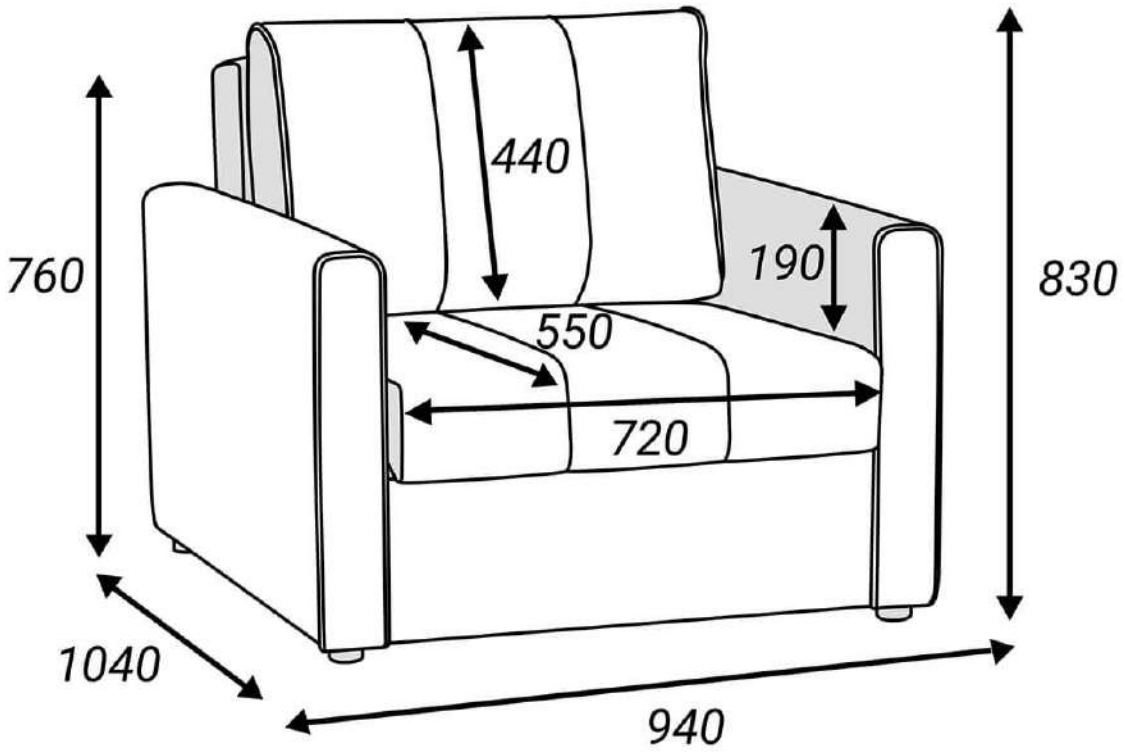
440
760
190
830
550
720
1040
940

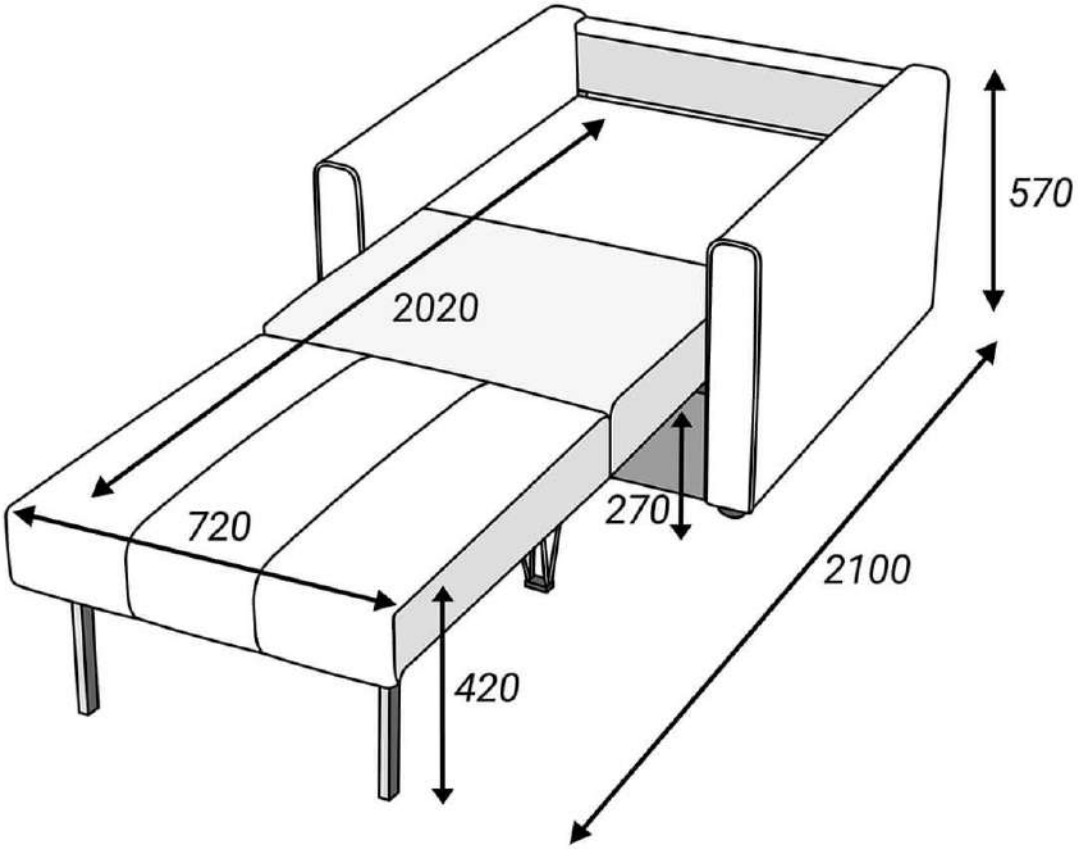
570
2020
720
270
2100
420